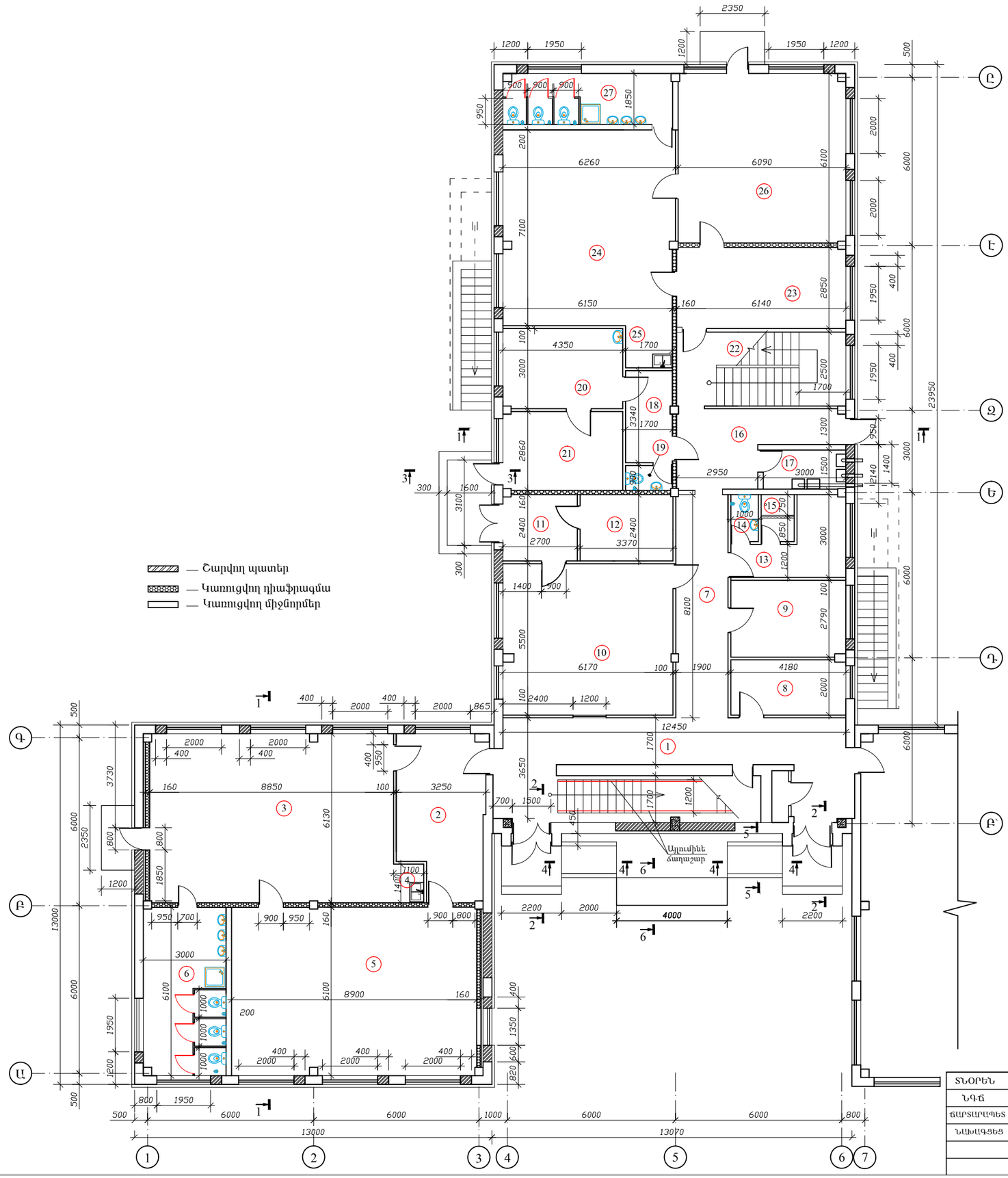

ԱՌԱՋԻՆ ՀԱՐԿԻ ՀԱՏԱԿԱԳԻԾ:

ԱՆՎԱՆԱՑՈՒՑԱԿ

1	ՆԱԽԱՄՈՒՏՔ - ՄԻՋԱՆՑՔ	40.0մ²
2	ՀԱՆԴԵՐՁԱՐԱՆ	18.2մ²
3	ԽԱՂԱՍԵՆՅԱԿ	54.7մ²
4	ԽՈՀԱՆՈՑ	1.54մ²
5	ՆՆՋԱՐԱՆ	54.5մ²
6	ՍԱՆՀԱՆԳՈՒՅՑ	18.3մ²
7	ՄԻՋԱՆՑՔ	15.7մ²
8	ՏՆՏԵՍՎԱՐ	8.4մ²
9	ԼՎԱԾՔԱՏՈՒՆ	11.7մ²
10	ԽՈՀԱՆՈՑ	34.0մ²
11	ՆԱԽԱՄՈՒՏՔ	6.7մ²
12	ՊԱՀԵՍՏ	8.3մ²
13	ՀԱՆԴԵՐՁԱՐԱՆ	8.3մ²
14	ՍԱՆՀԱՆԳՈՒՅՑ	1.7մ²
15	ԼՈԳԱՐԱՆ	2.0մ²
16	ՆԱԽԱՄՈՒՏՔ - ՄԻՋԱՆՑՔ	13.1մ²
17	ԿԱԹՍԱՆԵՐԻ ՍԵՆՅԱԿ	4.5մ²
18	ՄԻՋԱՆՑՔ	5.82մ²
19	ՍԱՆՀԱՆԳՈՒՅՑ	1.53մ²
20	ԲՈՒԺԿԵՏ	12.8մ²
21	ՄԵԿՈՒՍԱՐԱՆ	12.6մ²
22	ԱՍՏԻՃԱՆԱՎԱՆԴԱԿ	16.6մ²
23	ՀԱՆԴԵՐՁԱՐԱՆ	18.0մ²
24	ԽԱՂԱՍԵՆՅԱԿ	44.0մ²
25	ԽՈՀԱՆՈՑ	2.6մ²
26	ՆՆՋԱՐԱՆ	37.7մ²
27	ՍԱՆՀԱՆԳՈՒՅՑ	11.4մ²

ԱՍՏԻՃԱՆԱՎԱՆԴԱԿԻ ԱՅԼՈՒՄԻՆԵ ՃԱՂԱՇԱՐԻ ԴՐՎԱԳ

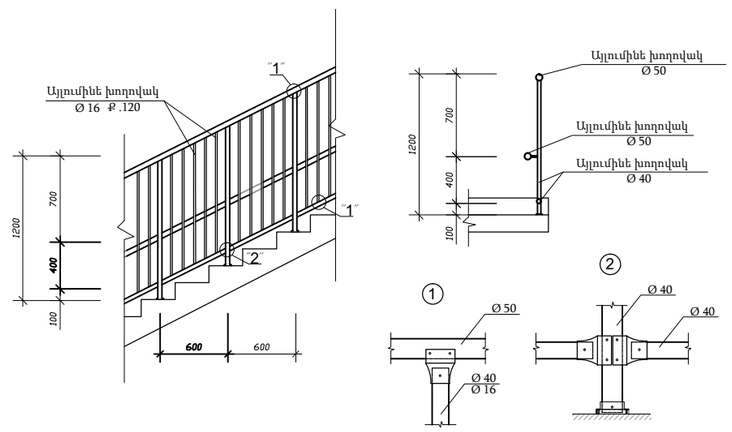

ԱՅԼՈՒՄԻՆԵ ՃԱՂԱՇԱՐ(ԱՄՐԱԿՑՄԱՆ ԴԵՏԱԼՆԵՐՈՎ) - 36.0գծ.մ

ՏՆՕՐԵՆ	Մ.ՀՈՒՄՆՅԱՆ		TGQ - 06 ՃԱՄԲԱՐԱԿԻ ԹԻՎ 3 ՄԱՆԿԱՊԱՐՏԵԶԻ ՎԵՐԱԿԱՌՈՒՑՈՒՄ			
ՆԳՁ	Ն.ՍՏԵՓԱՆՅԱՆ					
ՃԱՐՏԱՐԱՊԵՏ	Ա. ԱՂԱՋԱՆՅԱՆ		ՃԱՐՏԱՐԱՊԵՏԱՇԻՆԱՐԱՐԱԿԱՆ ՄԱՍ	ՓՈՒԼ	ԹԵՐԹ	ԹԵՐԹԵՐ
ՆԱԽԱԳԾԵՑ	Ն. ՆՇԱՆՅԱՆ			ԱՆ	ՃԾ-10	49
			Ի-ԻՆ ՀԱՐԿԻ ՀԱՏԱԿԱԳԻԾ:	«ՄԱՌԱ ԵՎ ԴՌՍՏԵՐ» ՍՊԸ		